AERASGARD® RPCO2
AERASGARD® RPCO2-W

Sensor pendular de CO2 para interiores o convertidor de medida, autocalibrable, con conmutación de varios rangos y salida activa/con capacidad de maniobra

NEW

S+S REGELTECHNIK

Sensor pendular para interiores sin mantenimiento **AER**ASGARD® **RPCO2** con salida activa y **RPCO2-W** con salida activa/con capacidad de maniobra, calibración automática (desconectable a través de DIP) y calibración manual (mediante pulsador), en carcasa de plástico a prueba de golpes con tornillos de cierre rápido a elegir con/sin display, para determinar el contenido de CO2 del aire (0...2000 / 5000 / 10000 ppm). El convertidor de medida convierte las magnitudes de medida en una señal estandarizada de 0-10 V (salida 1) y 4...20 mA (salida 2).

La medición de CO2 se realiza mediante **sensor óptico NDIR** (tecnología de infrarrojos no dispersiva). El sensor se suspende en la sala como un péndulo, lo que garantiza un resultado de medición preciso en salas altas. El ajuste del punto cero (400 ppm CO2) en función de las condiciones ambientales actuales se puede realizar mediante una calibración manual en el equipo. El sensor de calidad del aire realiza una autocalibración automática a intervalos regulares, lo que garantiza una medición de CO2 estable a largo plazo. El sensor se utiliza en sistemas de ventilación y aire acondicionado, vigilancia de ventilación, vigilancia de filtros, medición del nivel de llenado.

DATOS TÉCNICOS

Alimentación de tensión:	24 V AC / DC (± 10 %), rectificación de media onda, ¡respete la información al respecto!
Consumo de energía:	Ø 100 mA, corriente de pico hasta 300 mA
Tipo de conmutación:	conexión de 3 conductores
Salida 1 (CO2):	**0-10 V**
Salida 2 (CO2):	**4...20 mA**
Salida de relé:	**RPCO2** sin inversor **RPCO2-W** con **inversor** libre de potencial (máx. 48 V / 1 A), punto de conmutación programable
Sensor:	sensor óptico NDIR (tecnología de infrarrojos no dispersiva), con calibración manual (mediante el pulsador de cero), con calibración automática (desconectable a través de interruptor DIP)
Rango de medición:	**conmutación de varios rangos** (seleccionable mediante interruptores DIP) 0...2000 ppm; 0...5000 ppm; 0...10000 ppm (otros rangos de medidas opcionales bajo demanda)
Precisión:	típica ± 75 ppm ± 5 % del valor de medida hasta 5000 ppm, si no ± 100 ppm ± 5 % del valor de medida (a 20 °C, 45 % h.r., 1013 mbar, calibración automática activa)
Dependencia de la temperatura:	± 5 ppm por °C (a 20 °C)
Dependencia de la presión:	± 0,16 % por hPa respecto a la presión normal
Estab. largo plazo:	< 1 % del VA por año
Intercambio de gas:	difusión
Periodo de inicializ.:	< 10 minutos
Tiempo de reacción:	< 5 minutos
Protección del sensor:	lámina filtrante (sensor en el péndulo)
Tubo protector:	Ø 25,5 mm, L = 95 mm (ver dibujo acotado)
Cable del sensor:	PVC, HO3VV-F, 4 x 0,14 mm², KL = 2 m
Carcasa:	de plástico, resistente a rayos UV, material de poliamida, 30 % reforzado con bolas de vidrio, con tornillos de cierre rápido (combinación ranura / ranura en cruz) color blanco tráfico (equivalente a RAL 9016)
Dimensiones carcasa:	126 X 90 x 50 mm (Tyr 2)
Conexión de cable:	prensaestopas de plástico (M 16 x 1,5; con descarga de tracción, intercambiable, diámetro interior máx. 10,4 mm)
Conexión eléctrica:	0,14 - 1,5 mm², a través de bornes de tornillo
Conexión de proceso:	mediante tornillos
Temperatura ambiente:	0...+50 °C (servicio); −20...+50 °C (almacenamiento)
Hum. aire admisible:	10...95 % h.r., aire sin condensación
Tiempo de reacción:	< 5 min, periodo de inicializ. < 20 min
Clase de protección:	III (según EN 60 730)
Tipo de protección:	**IP 65** (según EN 60 529) carcasa **IP 30** (según EN 60 529) péndulo
Normas:	conformidad CE según directiva CEM 2014 / 30 / EU
Opción:	**con display** en la carcasa de la tapa abatible BC" (90 x 80 x 47 mm), indicador LCD (128 x 64 píxeles), contenido del display girable en pasos de 90°-, retroiluminación (on/off/auto), para la indicación del contenido real de CO2 en ppm, umbral de maniobra ajustado, estado de maniobra y MIN/MAX del intervalo seleccionado (1 h / 6 h / 12 h / 24 h)

Diagrama electrónico **RPCO2**

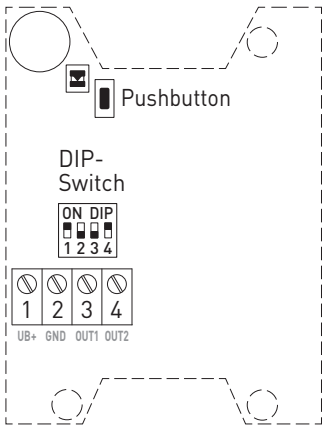

Esquema de conexiones **RPCO2**

1	+UB 24V AC/DC
2	−UB GND
3	Output1 (CO2) 0-10V
4	Output2 (CO2) 4...20mA

Diagrama electrónico **RPCO2-W**

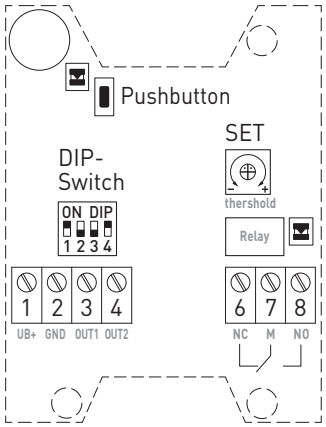

Esquema de conexiones **RPCO2-W**

1	+UB 24V AC/DC
2	−UB GND
3	Output1 (CO2) 0-10V
4	Output2 (CO2) 4...20mA

6	**NC** Normally Closed
7	**M** Common
8	**NO** Normally Open

S+S REGELTECHNIK

NEW

AERASGARD® RPCO2
AERASGARD® RPCO2-W

Sensor pendular de CO2 para interiores o convertidor de medida, autocalibrable, con conmutación de varios rangos y salida activa/con capacidad de maniobra

Dibujo acotado
[mm]

RPCO2-xx

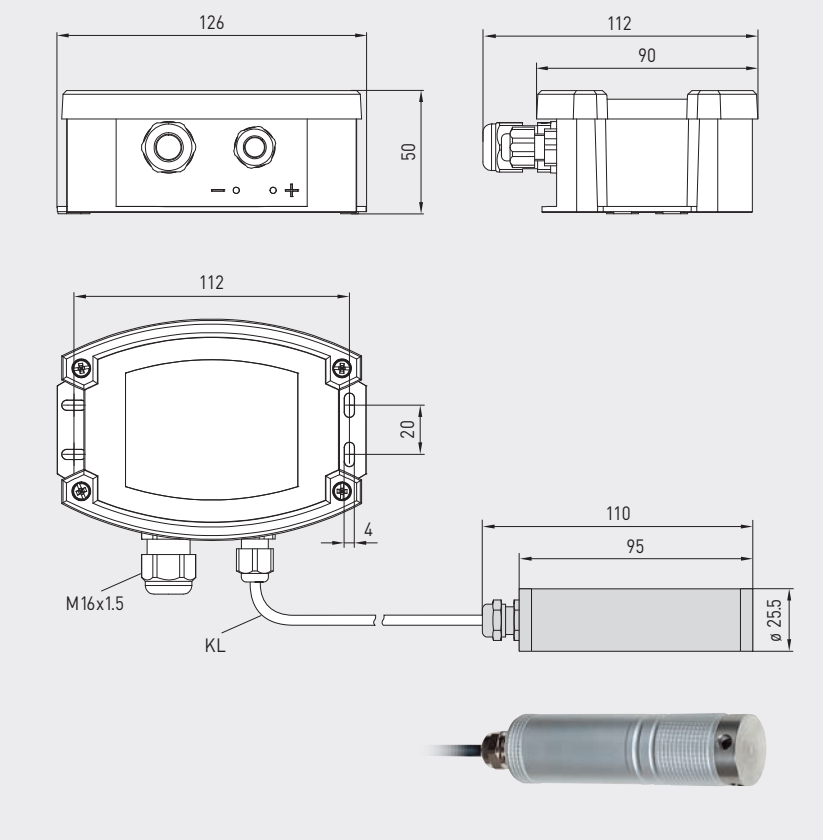

RPCO2-xx

Rango de medidas de contenido de CO2	DIP 1	DIP 2	DIP 3
0...2000 ppm (default)	**ON**	OFF	OFF
0...5000 ppm	OFF	**ON**	OFF
0...10000 ppm	OFF	OFF	**ON**

Calibración automática de CO2	DIP 4
activado (default)	**ON**
desactivado	OFF

AERASGARD® RPCO2 Sensor pendular -de CO2 para interiores o convertidor de medida, *Premium*
AERASGARD® RPCO2-W Sensor pendular -de CO2 para interiores o convertidor de medida, *Premium*

Tipo/WGO2	Rangos de medición de CO2	Salida 1 CO2	Salida 2 CO2	Salida con capacidad de maniobra	Display	Ref.	Precio
RPCO2	(conmutable)						
RPCO2	0...2000 ppm / 0...5000 ppm / 0...10000 ppm	0-10 V	4...20 mA	–		3CON-0203-0001-000	**448,05 €**
RPCO2 LCD	(3x como arriba)	0-10 V	4...20 mA	–	■	3CON-0206-0001-000	**509,24 €**
RPCO2-W	(conmutable)						
RPCO2-W	0...2000 ppm / 0...5000 ppm / 0...10000 ppm	0-10 V	4...20 mA	Inversor		3CON-0203-1001-000	**463,11 €**
RPCO2-W LCD	(3x como arriba)	0-10 V	4...20 mA	Inversor	■	3CON-0206-1001-000	**525,24 €**

Nota: ¡Estas unidades **no** pueden utilizarse como sistema de seguridad!