PHOTASGARD® RHKF

Sensor de luminosidad para interiores, con varios rangos de medida y salida activa

S+S REGELTECHNIK

El sensor de luminosidad para interiores **PHOT**ASGARD® **RHKF** ofrece cuatro rangos de medida conmutables (cuatro equipos en uno), mide la intensidad luminosa a través de un difusor y sirve para controlar lámparas, instalaciones de iluminación. persianas y toldos, así como para el monitoreo de las relaciones luminosas en puestos de trabajo, almacenes, centros de trabajo, pasillos, en interiores, naves industriales y oficinas, como regulador de luz constante en función de la luz natural en espacios habitables y locales comerciales, como sensor de luminosidad, sensor crepuscular y control de instalaciones de protección contra la radiación solar para evitar el calentamiento innecesario de los espacios interiores. Gracias a esta muy amplia gama de aplicaciones, se minimiza notablemente la variedad de unidades específicas necesarias. El sensor utilizado ha sido adaptado a la sensibilidad del ojo humano, alcanzando un máximo nivel de 400 nm a 700 nm. De esta manera, gracias al filtro especial, el sensor utilizado es ideal para determinar la intensidad de la luz del sol y/o luz artificial de alta temperatura (equivalente a la luz del sol). El sensor está protegido por medio de una carcasa hermética que ofrece una mirilla de vidrio.

RHKF

DATOS TÉCNICOS

Alimentación de tensión:	24 V AC (± 20 %); 15...36 V DC en la ejecución U 15...36 V DC en la ejecución I, según la carga, ondulación residual estabilizada ± 0,3 V
Carga:	R_a (ohmios) = (U_b -14 V) / 0,02 A en la ejecución I
Resistencia de carga:	R_L > 5 kOhm en la ejecución U
Consumo de energía:	< 1 W a 24 V DC; < 2 VA a 24 V AC
Sensor:	sensor de luz con difusor
Rangos de medida:	**varios rangos de medida** (configuración con interruptores DIP) **0...500 Lux / 1 kLux / 5 kLux / 20 kLux** (otros rangos de medición individuales opcionales sobre demanda)
Salida:	4...20 mA o 0-10 V (circuito de maniobra de 2 ó 3 conductores)
Precisión:	típico < 5 % del VA
Temperatura ambiente:	0...+50 °C
Conexión eléctrica:	0,14 - 1,5 mm², bornes de tornillo
Carcasa:	plástico, ignífugo (UL 94 V-0), material PC/ABS, color blanco (equivalente a RAL 9016)
Dimensiones:	85 x 85 x 27 mm (Baldur 1)
Montaje:	montaje en pared o en caja de empotrar, Ø 55 mm, 4 taladros en la parte inferior para la fijación en cajas de empotrar verticales u horizontales con entrada de cables en la cara posterior, sobre revoque con punto de rotura controlada en las entradas superiores / inferiores para cables
Clase de protección:	III (según EN 60 730)
Tipo de protección:	**IP 30** (según EN 60 529)
Normas:	conformidad CE según Directiva CEM 2014 / 30 / EU

Rango de medida (ajustable)	DIP 1	DIP 2	DIP 3	DIP 4
0...500 Lux	**ON**	OFF	OFF	OFF
0... **1 kLux** (default)	OFF	**ON**	OFF	OFF
0... 5 kLux	OFF	OFF	**ON**	OFF
0... 20 kLux	OFF	OFF	OFF	**ON**

Conexiones **RHKF-U**

1 UB+ supply voltage 24V AC/DC
2 Output light intensity 0-10V
3 UB– GND

Conexiones **RHKF-I**

1 UB+ supply voltage 24V DC
2 Output light intensity 4...20mA

Dibujo acotado — Carcasa **Baldur 1** **RHKF**

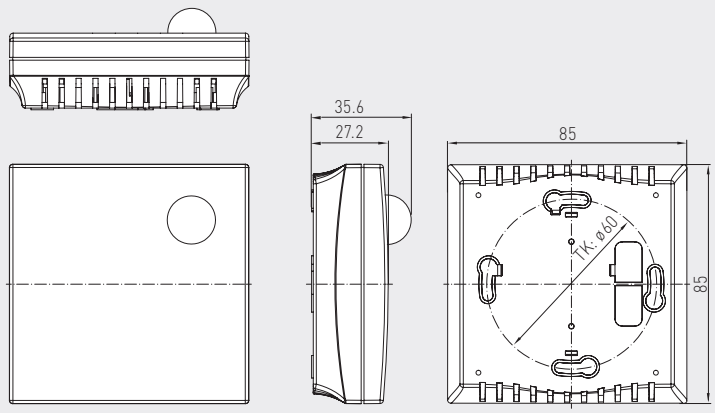

Esquema de conexiones **RHKF**

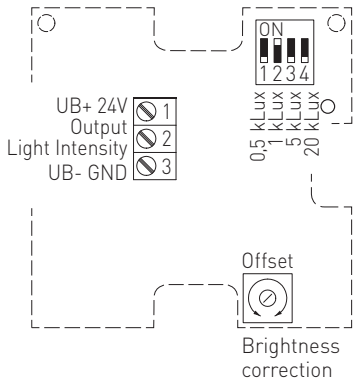

PHOTASGARD® RHKF Sensor de luminosidad para interiores

Tipo / WG01	Rango de medida Luminosidad (ajustable)	Salida Luminosidad	Ref.	Precio
RHKF				
RHKF-I	0...500 Lux / 1 kLux / 5 kLux / 20 kLux	4 ... 20 mA	1601-41A2-2000-000	**111,19 €**
RHKF-U	0...500 Lux / 1 kLux / 5 kLux / 20 kLux	0-10 V	1601-41A1-2000-000	**111,19 €**
Recargo:	como opción, se ofrecen otros rangos de medida		sobre demanda	